HAUMEA S.r.l.

Via Nicola Sacco, 12
47122 Forlì (FC) ITALY

Tel. +39 0543 77 95 18
Fax +39 0543 75 11 19

P.IVA e Cod. Fiscale: 03492120401

www.haumea.com
info@haumea.com

haumea®
mechanics on demand

Codice Prodotto ***Product Code***	9.791.406.10	Fornito Privo di Lubrificante! Supplied wihtout oil!
Descrizione ***Description***	K-791A	

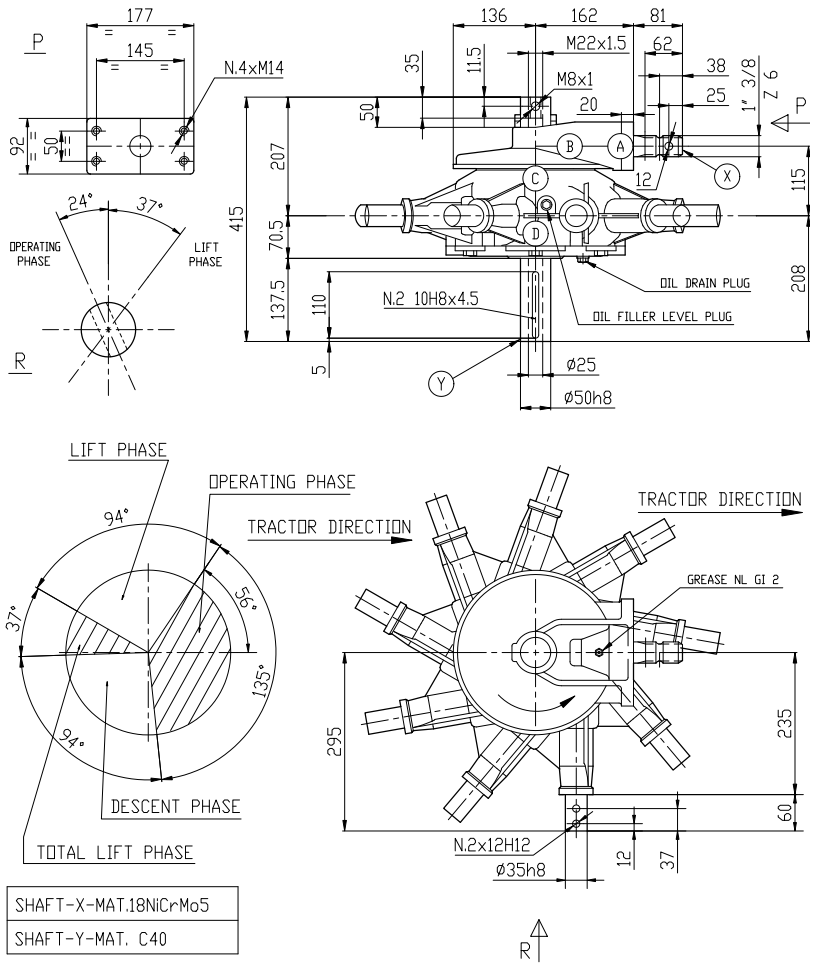

Tipo * *Type **	Rapporto *Ratio*	Giri entrata *Input r.p.m.*	Nr. Bracci /Diam. Rotore [m] Nr. Arms / Diam. Rotor [m]	Momento Torcente Uscita *Output Torque* [daNm]	Peso *Weight* [kg]	Albero Ingresso *Input shaft*	Sensi di Rotazione *Direction of Rotation*
R	7,2:1	540	9 / 2,8	19	75	**X**	201 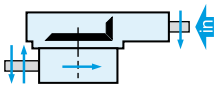

* *Tipo: M= Moltiplicatore di Giri R= Riduttori di Giri 0= Rinvio 1:1 RC= Riduttore Cambio di Velocità MC= Moltiplicatore Cambio di Velocità*
* *Type: M= Speed Increaser R= Reducer 0= Gearbox 1:1 RC= Speed-Change Reducer MC= Speed-Change Increaser*